Slide+

Beschreibung

Die Serie ist für leichte Schiebefenster und -türen mit thermischer Trennung.

Anwendungsbereiche

Als Ersatz für aufgehende Fenster, wo der drehende Flügel ein Hemmnis darstellt. Für Schiebekonstruktionen, wie Wintergärten, und um einen größeren Durchgang zu ermöglichen. Zur Trennung von Terrassen und Innenräumen in Ein- und Mehrfamilienhäuser.

Verarbeitung

Lackieren

Elektrostatisch pulvern laut A.P.A. Qualicoat in meist gebrauchten RAL Farben, sowohl glänzend als matt mit Qualicoat Lizenz n°219. Metallic-Strukturbeschichtung: die dritte Generation und beste Qualität der Pulverbeschichtung. Alle Beschichtungen sind mit einer maritimen Garantie von 15 Jahren, und Qualicoat-zertifiziert.

Anodisation

Farbe Natur oder Bronze mit Qualitätszertifikat EWAA/EURAS-Qualanod.

Einzelheiten
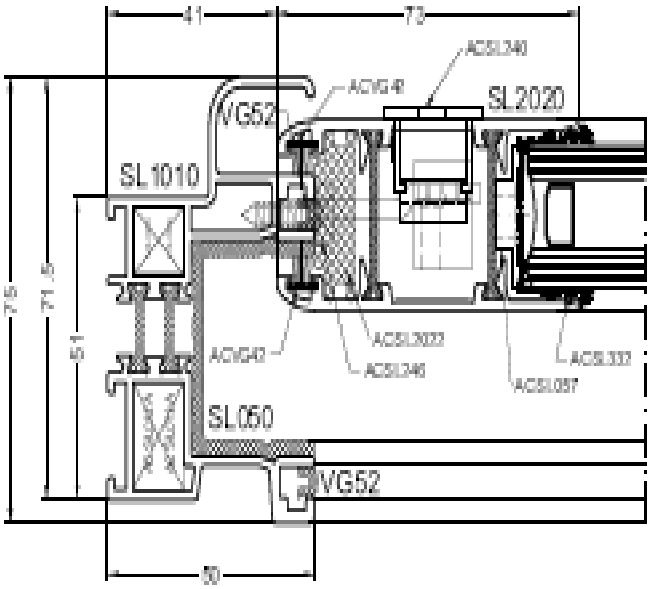
Einbautiefe : Außenrahmen 51 mm. Dichtungen : durch Bürstendichtung aus Polypropylene. Verglasung : Klammerverglasung durch EPDM-Abdichtungen. k-Wert: 3,7 W/m2K (Rahmenmaterialgruppe 2.3). Beschläge : SOBINCO. Maximales Flügelgewicht: 60 Kg (Doppel Rad). Räder : im Trogamide oder im rostfreien Stahl, wenn geleitet auf ein Aluminium Profil oder eine Inox-Schiene (mit Kugellagern). Verschiedene Variationen möglich: 2-, 3-, 4- und 6-teilig.